Legenda

Area di scavo

K-Map

Area intervento

Planimetria scavi platea di fondazione - Scala 1:50

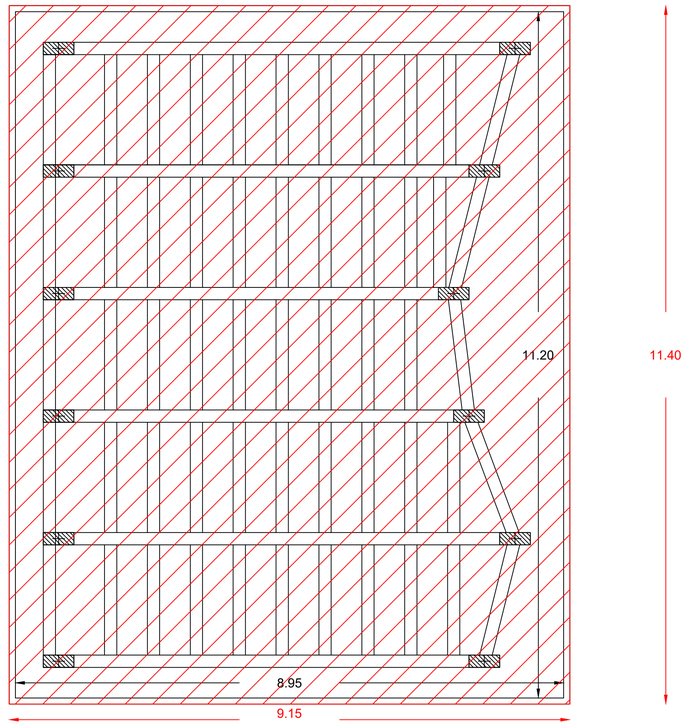

Prospetto scavi platea di fondazione - Scala 1:50

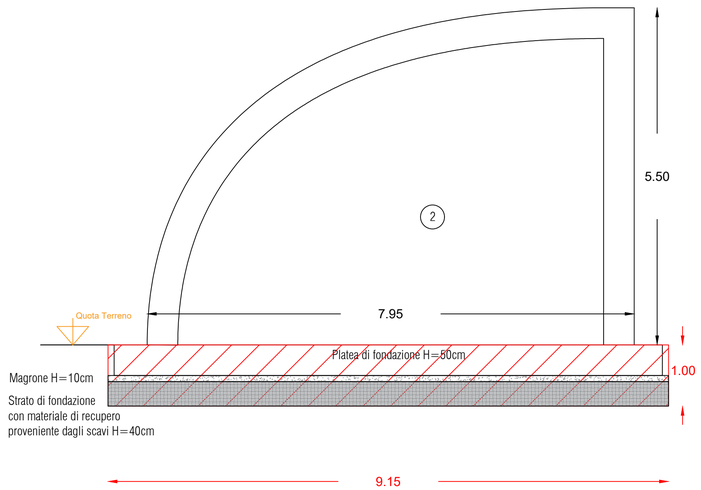

Finanziato dall'Unione europea NextGenerationEU

FSC Fondo per lo Sviluppo e la Coesione

REGIONE CALABRIA

INVITALIA

SACAL Società Aeroportuale Calabrese

ENAC Ente Nazionale per l'Aviazione Civile

Comune di Lamezia Terme

Comune di Gizzeria

Ministero per la Coesione Territoriale

Ministero dell'Ambiente e della Sicurezza Energetica

MINISTERO DELL'INTERNO

MEF Ministero dell'Economia e delle Finanze

Mims Ministero delle infrastrutture e della mobilità sostenibili

Ministero delle Infrastrutture e dei Trasporti

MINISTERO DEL TURISMO

SACAL

Società Aeroportuale Calabrese
Crotone, Lamezia Terme, Reggio Calabria

A.U. - Accountable Manager: Marco FRANCHINI
Post Holder Progettazione : ing. Stefania RAIMONDO
Post Holder Manutenzione: ing. Filippo MALAFARINA
Post Holder Terminal: dott.ssa Sabrina MILETO
RLIP: Ing. Matteo MASTROIANNI
RSPP SACAL : EX D.LGS 81/08 dott. Cristian RIGO

RIQUALIFICA AMBIENTALE DELLA FASCIA NORD DELL'AEROPORTO CON REALIZZAZIONE DI PISTA CICLABILE PER LA VALORIZZAZIONE ECOSOSTENIBILE DELLA FASCIA COSTIERA (POLO DELLA VELA) E DEL LAGO LA VOTA

CIG: A0159668F5 CUP: H81D2200009002

Ambito di intervento: Trasporti e mobilità sostenibili – Fondi CIS scheda L05

PROGETTO ESECUTIVO

OPERE STRUTTURALI - OS2 BIKE POINT GIZZERIA
Planimetria degli scavi quotata

PROGETTISTI:

Mandataria

HYpro srl

Mandanti

CORFONE + PARTNERS studios for urban architecture
Ph.D. Arch. Cesare CORFONE

SGMadeo II
Archeol. Simone Giosuè MADEO

TEAM DI LAVORO

Responsabile progettazione opere infrastrutturali V.02: **Ing. Michele SIGINNO**

Responsabile progettazione opere strutturali S.04 - Resp.ITACA: **Ing. Maurizio CARUSO**

Responsabile progettazione opere impiantistiche IB.04: **Ing. Raffaele CIARDULLO**

Responsabile progettazione interventi naturalistici e paesaggistici P.01: **Arch. Cesare CORFONE**

Responsabile progettazione edile E.19 e E.20: **Arch. Cesare CORFONE**

Archeologo: **Archeol. Simone Giosuè MADEO**

Geologo: **Geol. Giuseppe CERCHIARO**

Direttore operativo Geologia: **Geol. Giovanni DE FAZIO**

Coordinatore per la sicurezza in fase di Progettazione:
Ing. Roberto NUCCI

Progettista e responsabile integrazioni e prestazioni specialistiche:
Ing. Daniele NUCCI

ORDINE INGEGNERI COSENZA
Ingegnere
DANIELE
NUCCI
Laurea Specialistica
Sezione: A (A+B) n.1089
Settore Civile Ambientale

COMMITTENTE

S.A.CAL. S.p.A
Società Aeroportuale Calabrese
Via Aeroporto - 88046 Lamezia terme(CZ) ITALIA
Tel. +39 0968-414212

PH Progettazione
Ing. Stefania RAIMONDO

PH Manutenzione
Ing. Filippo MALAFARINA

RESPONSABILE UNICO DEL PROCEDIMENTO
Ing. Matteo MASTROIANNI

Approvazione ENAC

Approvazione ENTI

CODICE ELABORATO: PE_OS_02_TAV_01_C SCALA: 1:50

REV.	DATA	DESCRIZIONE	REDATTO	VERIFICATO	APPROVATO
00	Luglio 2025	PRIMA EMISSIONE	A. Voci	M.Caruso	D.Nucci
01	Luglio 2025	SECONDA EMISSIONE	A. Voci	M.Caruso	D.Nucci
02	Settembre 2025	TERZA EMISSIONE	A. Voci	M.Caruso	D.Nucci